kolpa·san by KOLPA

PREDINŠTALACIJSKA SHEMA
PREDINSTALACIJSKA SHEMA
PREINSTALLATION PLAN
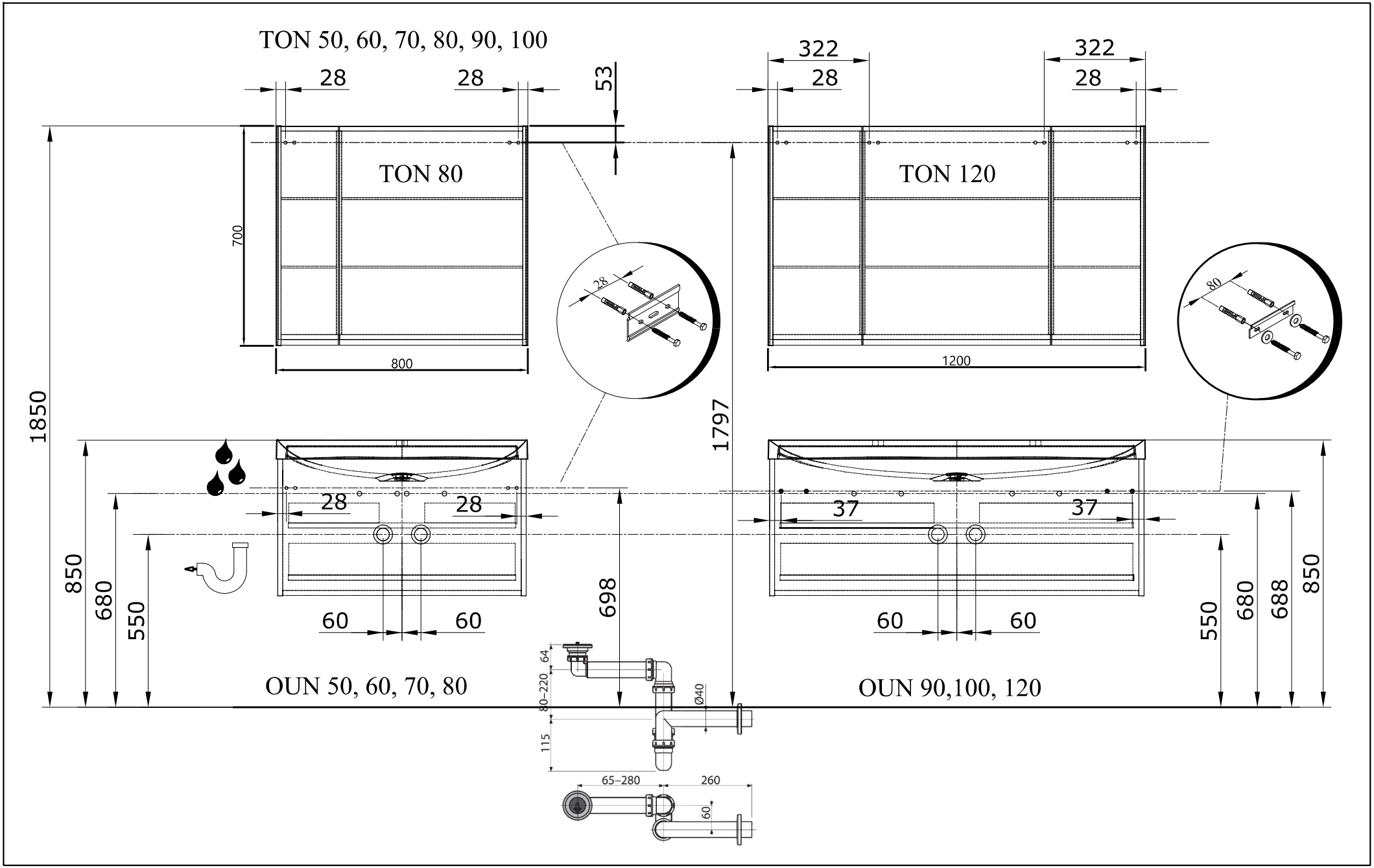
ПРЕДМОНТАЖНАЯ СХЕМА
DAS VORINSTALLATIONSSCHEMA
TELEPÍTÉS ELŐTTI ÁBRA